БИНАР

Подъёмные системы (римские шторы)

(учебное пособие)

Тамбов

ноябрь 2021 (*версия 2*)

Оглавление

1. Введение …….……..3

2. Подъёмная система «Рондо» …….…….……..……..…….……5

3. Подъёмная система «Рондо Солар» ……7

4. Подъёмная система «Парма» …….…….……..…….…..……8

5. Подъёмная система «Парма Солар» ……10

6. Подъёмная система «Парма Дюплекс» ……11

7. Особенности сборки Римских штор на шторной ленте……..…….……..…12

8. Римская штора с жесткими складками ….……...……...14

9. Замер ……... ……...…….…….....…...…16

10. Установка ……..……..…..…….…….....19

11. Правила эксплуатации ..……..……....….21

12. Способы ухода ……..……..….……..…….…..22

13. Расчет ….…….....……..24

1. Введение

Особой популярностью в последнее время пользуются подъёмные шторы. Дизайнеры любят их за простоту и стильный внешний вид. Наиболее известные из подъёмных штор это без сомнения римские шторы.

Само слово «римские» указывает на то, что этот вид штор изобрели римляне. Произошло это более 2000 лет назад, во времена Римской империи. Самое интересное, что конструкция карниза и полотна с тех пор практически не изменилась.

Как и многие другие, часто используемые, предметы быта, римские шторы начали свой путь в качестве метода решения простой проблемы - пыли. Несмотря на то, что первые мостовые в Риме были достаточно хорошо вымощены, пыль, которую поднимали телеги и конные экипажи, смешивалась с крошкой и пылью от мраморных статуй и весьма раздражала тех, чьи окна выходили прямо на улицу. Именно поэтому люди стали закрывать окна влажной тканью. Теперь от пыли был защищен не только интерьер римского дома, но и сами люди были защищены от сильных лучей средиземноморского солнца, сохраняя прохладу в полуденный зной.

Скоро ткань на оконных проемах стала выполнять более декоративную роль, у римлян появился обычай украшать окна не только своих жилищ, но и общественных зданий, который постепенно распространился по всей империи. Вскоре шторы уже стали делать со специальными шнурками, скрепляющими полосы материала, которые помогали поднимать и опускать всю тканевую конструкцию.

Римская штора - это прямое полотно из ткани. При подъеме римская штора собирается в горизонтальные складки. Опускается штора под действием тяжести отвеса. Полотно шторы крепится к карнизу подъемной системы с помощью мягкой липучки «велкро». Римская штора может быть пошита практически из любой ткани. Определенные сложности могут возникнуть при пошиве римской шторы из жатой или «рыхлой» ткани (ткани с разреженной структурой). Из-за мягкости ткани боковые края таких штор могут получиться недостаточно четкими.

Существует еще несколько видов подъёмных штор.

Французская штора - по всей шторе сверху донизу расположены изящные полукруглые складки, образующиеся за счет того, что ткань собрана в сборку по верхнему краю и по линиям кордов по всей высоте. Величина провисания складок зависит от густоты (коэффициента) сборки по верхнему краю.

Австрийская штора - полукруглые складки располагаются только в нижней части шторы. По верхнему краю ткань всегда собрана в сборку. По линиям кордов стягивают на желаемую высоту. Еще один вариант австрийской шторы: ткань по линиям кордов не стягивают, складки образуются за счет того, что высота полотна больше желаемой высоты шторы, и штора всегда приподнята.

Желательно, чтобы штора, находясь в поднятом положении, не блокировала верхнюю часть окна.

Римская штора

Французская штора

Австрийская штора

Подъёмная штора управляется при помощи подъемной системы. Любая подъемная система состоит из карниза, механизма управления, кронштейнов, кордов и отвеса. Различается только способ управления: цепочка или шнур. Подъем и опускание полотна осуществляется с помощью кордов (шнуров). Корды проходят через подъёмные блоки карниза и через колечки или петли на полотне шторы и закреплены по низу шторы.

2. Подъёмная система «Рондо»

Подъёмная система «Рондо» применяется для любой модели подъёмных штор (римская, французская, австрийская).

Подъёмная система «Рондо» это алюминиевый профиль, прямоугольного сечения, белого цвета с впрессованной в него липучкой «велкро», к которой закрепляется подъёмная штора. Управление осуществляется при помощи шнура управления, который может быть расположен как справа, так и слева, в зависимости от удобства управления. Подъем и фиксация шторы на любой высоте производиться шнуром управления, отклонением его на себя или от себя в зависимости от того требуется поднять или опустить штору. Длина шнура управления - без ограничений.

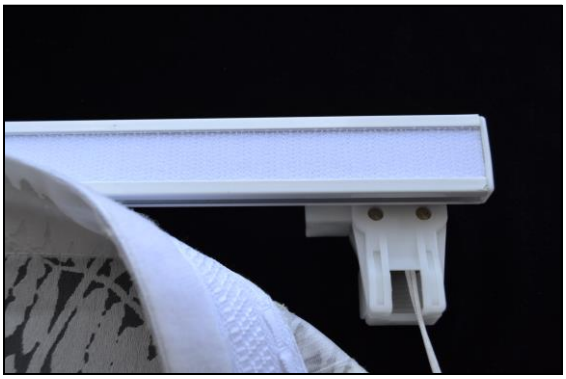

профиль «Рондо»

Для крепления подъёмной системы «Рондо» применяются стандартные пластиковые кронштейны, которые обеспечивают монтаж, как к потолку, так и к стене, т. е. являются универсальными. При стеновом креплении – вынос от стены равен 5 см., при потолочном крепление – вынос регулируется расположением кронштейна в нужном месте.

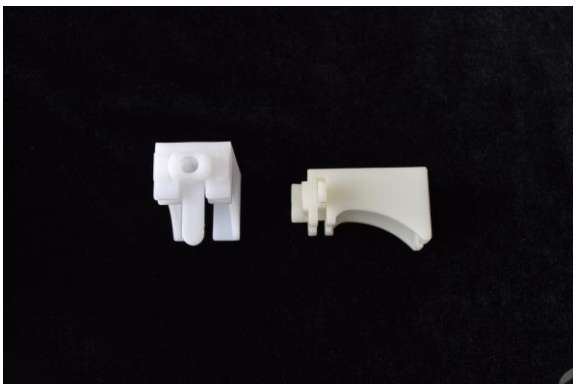

кронштейн «Рондо»

Ширина (габаритная) – определяется как расстояние между крайней левой и крайней правой точками верхнего карниза.

- Минимальная ширина – 0,5 м.
- Максимальная ширина – 2,5 м.

Высота (габаритная) – определяется с учётом карниза, как расстояние между верхней точкой карниза и нижней точкой полотна, в полностью опущенном положении.

- Максимальная высота – 3,0 м.

Максимальная площадь изделия:

- Для шторы из легкой ткани - 5 кв.м.
- Для шторы из портьерной ткани - 3 кв.м.

3. Подъёмная система «Рондо Солар»

Подъёмная система «Рондо Солар» это римская штора которая имеет два полотна. При этом одно полотно выполнено из портьерной ткани, а второе полотно — из легкой прозрачной ткани (вуаль, тюль). Портьерная ткань впереди, легкая ткань за ней. Ткани вверху сшиваются вместе, под одну липучка, которая крепится к верхнему профилю. Достоинства такой модели римской шторы, в том, что при подъеме портьерного полотна вверх, окно не остается «голым», а закрыто шторой из прозрачной ткани. Также можно поднять сразу оба полотно вверх.

Конструктивно карниз имеет следующую схему: один карниз «Рондо», по краям которого установлены механизмы управления, т. е. управления расположено и справа и слева. При этом один механизм управления отвечает за подъем и опускание портьерного полотна, а второй механизм — за подъем и опускание прозрачного полотна. Подъем и фиксация штор на любой высоте производиться шнуром управления, отклонением его на себя или от себя в зависимости от того требуется поднять или опустить штору. Длина шнура управления - без ограничений.

Для крепления подъёмной системы «Рондо Солар» применяются стандартные пластиковые кронштейны, которые обеспечивают монтаж, как к потолку, так и к стене, т. е. являются универсальными. При стеновом креплении – вынос от стены равен 5 см., при потолочном крепление – вынос регулируется расположением кронштейна в нужном месте.

Для карнизной системы «Рондо Солар» количество кордов нужно указывать сразу для двух полотен. Т.е. если в одном полотне например 4 корда и в другом полотне 4 корда, то для системы «Рондо Солар» количество кордов нужно указывать равным 8».

Ширина (габаритная) – определяется как расстояние между крайней левой и крайней правой точками верхнего карниза.

- Минимальная ширина – 0,5 м.
- Максимальная ширина – 2,5 м.

Высота (габаритная) – определяется с учётом карниза, как расстояние между верхней точкой карниза и нижней точкой полотна, в полностью опущенном положении.

- Максимальная высота – 3,0 м.

4. Подъёмная система «Парма»

Подъёмная система «Парма» применяется для любой модели подъёмных штор (римская, французская, австрийская).

Подъёмная система «Парма» это роторно-цепочный механизм управляемый при помощи цепочки управления и подъемных блоков, которые расположены внутри профиля. Преимуществом этой системы является совершенный механизм, не позволяющий запутаться подъёмным шнурам, а карниз Парма считается самым надёжным в данной группе карнизов.

Подъёмная система «Парма» это алюминиевый профиль, белого цвета имеющий в разрезе форму близкую к квадрату, с впрессованной в него липучкой «велкро», к которой закрепляется подъёмная штора. Управление осуществляется при помощи металлической цепи управления, вращая которую происходит подъем или опускание шторы. Минимальная длина управления – 2/3 от габаритной высоты изделия.

профиль «Парма»

Для крепления подъёмной системы «Парма» применяются стандартные металлические кронштейны, которые обеспечивают монтаж, как к потолку, так и к стене, т. е. являются универсальными. При стеновом креплении – вынос от стены равен 4 см. (вынос на ширину профиля), при потолочном крепление – вынос регулируется расположением кронштейна в нужном месте.

кронштейн «Парма»

Ширина (габаритная) – определяется как расстояние между крайней левой и крайней правой точками верхнего карниза.

- Минимальная ширина – 0,5 м.
- Максимальная ширина – 2,5 м.

Высота (габаритная) – определяется с учётом карниза, как расстояние между верхней точкой карниза и нижней точкой полотна, в полностью опущенном положении.

- Максимальная высота – 3,0 м.

Максимальная площадь изделия:

- Для шторы из легкой ткани - 5 кв.м.
- Для шторы из портьерной ткани - 3 кв.м.

5. Подъёмная система «Парма Солар»

Подъёмная система «Парма Солар» это римская штора которая имеет два полотна. При этом одно полотно выполнено из портьерной ткани, а второе полотно — из легкой прозрачной ткани (вуаль, тюль). Портьерная ткань впереди, легкая ткань за ней. Ткани вверху сшиваются вместе, под одну липучка, которая крепится к верхнему профилю.

Подъёмная система «Парма Солар» имеет один механизм управления, который может быть расположен как справа так и слева и управляет сразу двумя полотнами. Управление такой римской шторой выглядит следующим образом: при опускании портьерной ткани вниз, второе полотно из легкой ткани одновременно начинает подниматься. При полностью опущенной портьерной ткани, полотно из легкой ткани находится вверху. Т.е. в подъёмной системе «Парма Солар» нет возможности поднять сразу два полотно вверх и также нельзя опустить сразу два полотна вниз.

Для крепления подъёмной системы «Пармы Солар» применяются стандартные металлические кронштейны, которые обеспечивают монтаж, как к потолку, так и к стене, т. е. являются универсальными. При стеновом креплении – вынос от стены равен 4 см. (вынос на ширину профиля), при потолочном крепление – вынос регулируется расположением кронштейна в нужном месте.

Для карнизной системы «Парма Солар» количество кордов нужно указывать сразу для двух полотен. Т.е. если в одном полотне например 4 корда и в другом полотне 4 корда, то для системы «Парма Солар» количество кордов нужно указывать равным 8».

Ширина (габаритная) – определяется как расстояние между крайней левой и крайней правой точками верхнего карниза.

- Минимальная ширина – 0,6 м.
- Максимальная ширина – 2,5 м.

Высота (габаритная) – определяется с учётом карниза, как расстояние между верхней точкой карниза и нижней точкой полотна, в полностью опущенном положении.

- Максимальная высота – 3,0 м.

6. Подъёмная система «Парма Дюплекс»

Подъёмная система «Парма Дюплекс» это римская штора которая имеет два полотна. При этом одно полотно выполнено из портьерной ткани, а второе полотно — из легкой прозрачной ткани (вуаль, тюль). Портьерная ткань впереди, легкая ткань за ней. Ткани вверху сшиваются вместе, под одну липучка, которая крепится к верхнему профилю.

Конструктивно карниз имеет следующую схему: один карниз «Парма», по краям которого установлены механизмы управления, т. е. управления расположено и справа и слева. При этом один механизм управления отвечает за подъем и опускание портьерного полотна, а второй механизм — за подъем и опускание прозрачного полотна.

Достоинства такой модели римской шторы, в том, что при подъеме портьерного полотна вверх, окно не остается «голым», а закрыто шторой из прозрачной ткани. Также можно поднять сразу оба полотно вверх.

Для крепления подъёмной системы «Пармы Дюплекс» применяются стандартные металлические кронштейны, которые обеспечивают монтаж, как к потолку, так и к стене, т. е. являются универсальными. При стеновом креплении – вынос от стены равен 4 см. (вынос на ширину профиля), при потолочном крепление – вынос регулируется расположением кронштейна в нужном месте.

Максимальное расстояние между кордами для системы «Парма Дюплекс» равно 0,7 м. В подъёмной системе "Парма Дюплекс" при ширине от: 0,7м - 4 корда, 0,841м- 6 кордов, 1,541м - 8 кордов, 2,241м - 10 кордов. Для карнизной системы «Парма Дюплекс» количество кордов нужно указывать сразу для двух полотен. Т.е. если в одном полотне например 4 корда и в другом полотне 4 корда, то для системы «Парма Дюплекс» количество кордов нужно указывать равным 8».

Ширина (габаритная) – определяется как расстояние между крайней левой и крайней правой точками верхнего карниза.

- Минимальная ширина – 0,7 м.
- Максимальная ширина – 2,5 м.

Высота (габаритная) – определяется с учётом карниза, как расстояние между верхней точкой карниза и нижней точкой полотна, в полностью опущенном положении.

- Максимальная высота – 3,0 м

7. Особенности сборки римских штор на шторной ленте

Ширина складки у римских штор на шторной ленте постоянная – 15 см. Эта величина обусловлена расстоянием между петлями ленты для римских штор, которую пришивают по линии расположения кордов.

На рис.1 показана римская штора в развернутом и в поднятом виде. В развернутом виде штора показана с изнаночной стороны, в поднятом – с лицевой.

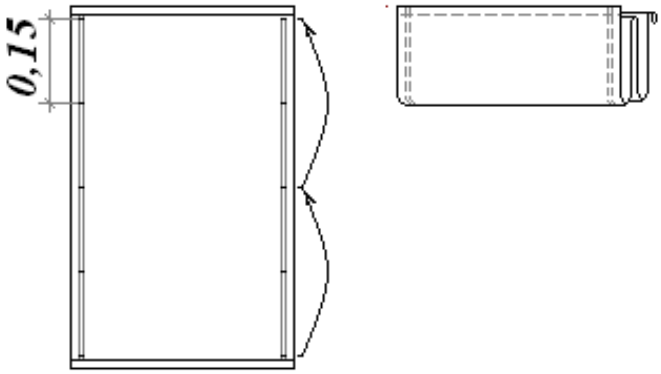

Рис. 1

По стандартной технологии лента пришивается так, чтобы верхняя петля находилась на расстоянии 0,5 см. от нижнего края липучки. При сборке корды продергивают через одну петлю (через 30 см.), начиная сверху. При подъеме шторы сначала закладывается нижняя складка и далее вверх.

В зависимости от высоты шторы полотно не всегда делится на 30 см. без остатка. Получается определенное количество целых складок и излишек.

При стандартном пошиве и сборке этот излишек закладывается в более узкую, чем все остальные, складку внизу шторы (рис.2).

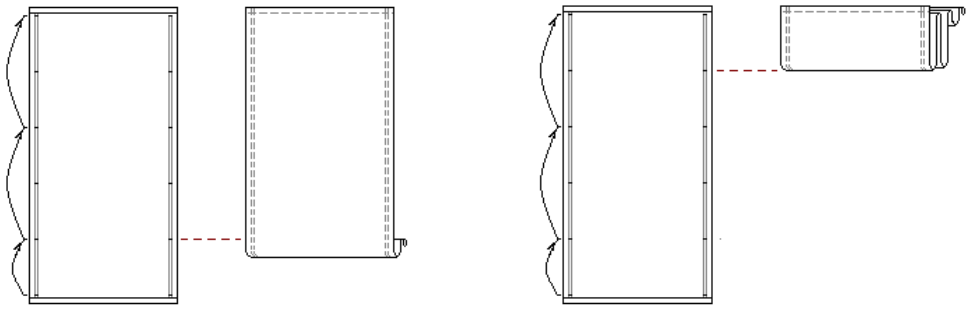

Рис. 2

Для того чтобы избежать этой узкой складки можно пошить штору иным способом.

Способ 1. Излишек расположить вверху шторы (рис.3)

Название этого способа: «шторную ленту пришивать снизу».

Шторную ленту пришивают «наоборот», так, чтобы нижняя петля находилась на 0,5 см. вверх от кулиски для утяжелителя.

При подъеме штора начинает собираться с целой складки. Поднимать такую штору надо не до конца, иначе поверху образуется узкая складка (из излишка). Это нужно обязательно обговорить с клиентом.

Также надо учитывать, что высота шторы в поднятом виде будет больше, чем при стандартной сборке.

Такой способ рекомендуется выбирать в том случае, если излишек не более 5 см.

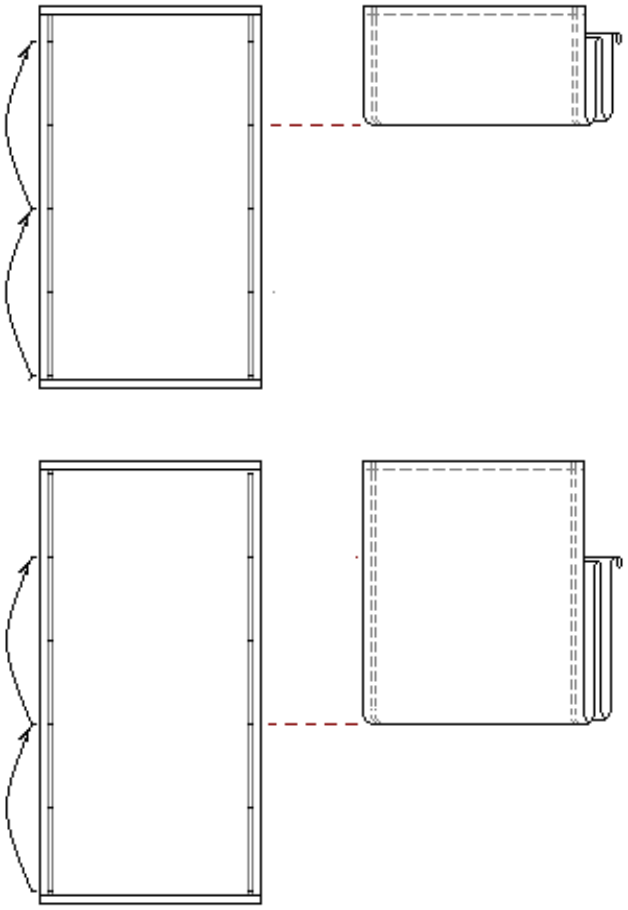

Рис. 3

Способ 2. Оставить излишек внизу, не закладывая его в складку (рис.4)

Название этого способа: «со свободным хвостом»

Шторную ленту пришивают по стандартной технологии. При сборке шторы корды привязывают к петле, которая ограничивает нижнюю полную складку (т.е. выше утяжелителя).

Если излишек меньше 15 см., то при таком способе сборки утяжелитель не будет виден из-под складок римской шторы.

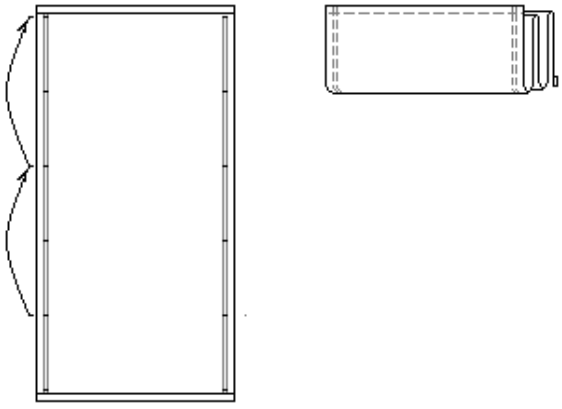

Рис. 4

8. Римская штора с жесткими складками

Римская штора с жесткими складками это подъёмная штора на прутах. Жесткость, четкость складкам придают пруты, вставленные в кулиски. В качестве прутов используется прозрачный прут от горизонтальных жалюзи или специальная «вставка Рондо» (см. фото). Выбор вида прута зависит от эстетики модели.

Ширина складки может быть любой и равна половине расстояния между двумя прутами. Не рекомендуется складка меньше 0,1 м.

Расстояние между кулисками для прутов выбирается от 0,2 до 0,6 м.

Расстояние между кордами (шнуры) выбирается от 0,25 м. до 0,5 м.

Расстояние от края шторы до крайнего корда для карнизов «Парма» и «Рондо» равно 7см.

Пруты вставляют в кулиски. У стандартной шторы для образования кулиски полотно застрачивают на лицевую сторону. Ширина кулиски определяется индивидуально для каждой шторы в зависимости от вида прута и от толщины ткани таким образом, чтобы прут можно было легко вставить в кулиску, а ткань при этом максимально плотно прилегала к пруту.

На изнаночной стороне полотна в точках пересечения кулисок и линий, где будут проходить корды, пришиты колечки для римских штор. При монтаже шторы в эти колечки пропускают корды.

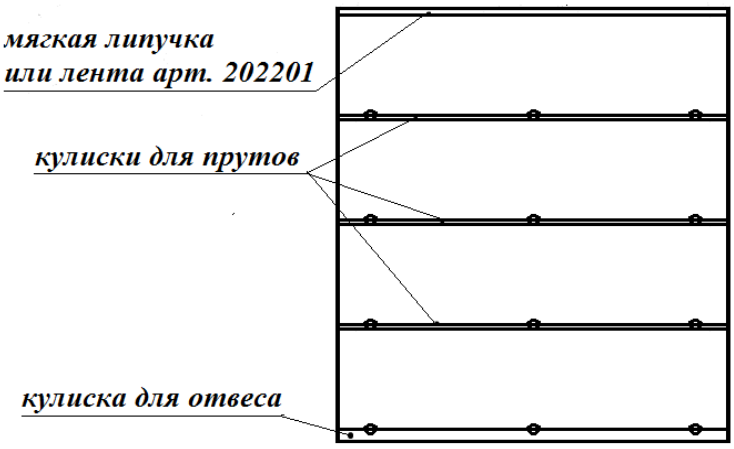

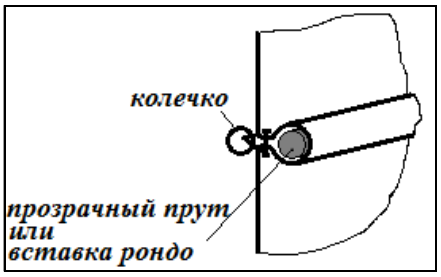

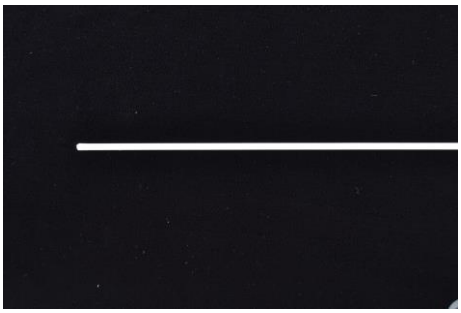

вставка «Рондо»

прозрачный прут

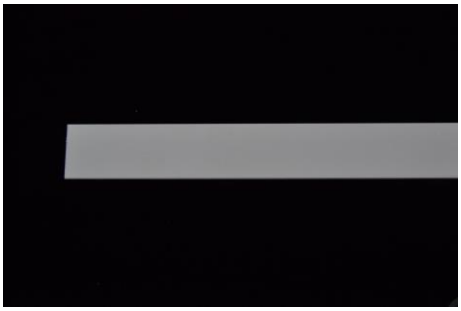

нижний алюминиевый отвес

9. Замер

Общие принципы замера

- Замер необходимо производить металлической рулеткой в один приём. Не используйте для замера сантиметр (мягкую ленту);
- Оконные проемы и даже рамы окон имеют отклонения от прямоугольной формы, поэтому при замере необходимо измерять ширину и высоту не менее чем в трех местах;
- Перед проведение замера внимательно изучите проем, выступ подоконника, конструкцию рамы и расположение ручек. Убедитесь, что нет технических препятствий для установки выбранного типа изделий;
- Определите, будет ли изделие устанавливаться «в проем», «на проем», «на створку». Стоит отметить, что каждый вид подъёмной системы имеет свои индивидуальные возможности для установки. Убедитесь, что выбранный тип изделия, возможно установить на предполагаемое место;
- Следует помнить, что для производства подъёмных систем требуются габаритные размеры готового изделия, а никак не размеры проёма окна;
- Существуют несколько способов установки подъёмных систем. В зависимости от выбранного способа установки различается и сам замер.

1. Установка в проём

При этом способе установки изделие будет закреплено в верхний откос проёма, такая установка подчеркивает форму и размеры проема окна, однако может препятствовать открыванию окна.

Перед проведением замера выберите место установки изделия по глубине подоконника (т.е. ближе или дальше от оконного стекла). Обратите внимание на выступающие части оконной рамы, например ручки.

Замер ширины проёма (L) следует проводить в трех местах: внизу, по центру и вверху окна и выбирать наименьший.

Габаритная ширина изделия = L – 2 см.

Замер высоты проёма (H) следует проводить в трех местах: справа, по центру и слева окна и выбирать наименьший.

Габаритная высота изделия = H – 1 см.

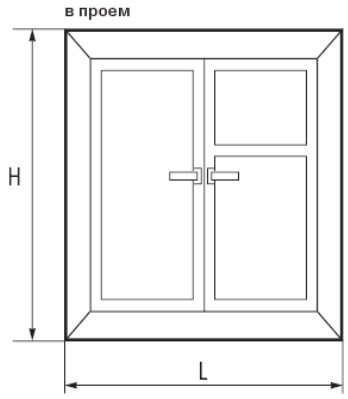

2. **Установка на проём**

При этом способе установки, изделие будет закреплено над проёмом окна, в стену. Одним из вариантов является установка изделия в потолок, при небольшом размере перемычки (X). Препятствий для открывания окна не возникает.

Замер ширины проёма (L) следует проводить в трех местах: внизу, по центру и вверху окна и выбирать наибольший.

Габаритная ширина изделия = L + 10 см. (минимум)

Замер высоты проёма (H) следует проводить в трех местах: справа, по центру и слева окна и выбирать наибольший.

Габаритная высота изделия = H + 10 см.

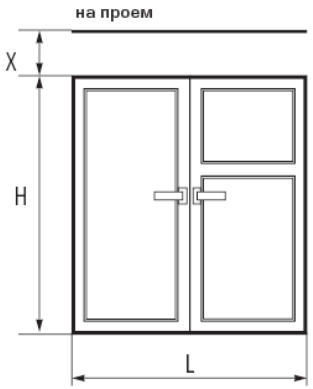

3. **Установка на створку**

При этом способе установки изделия устанавливаются на каждую створку (глухие и поворотно-откидные) индивидуально. Крепление изделий производится в раму окна и всегда есть свободный доступ к подоконнику.

Замер ширины изделия (L) следует проводить от одной вертикальной линии соединения штапика окна с рамой, до другой. Замеренный размер является габаритной шириной изделия.

Замер высоты изделия (H) следует проводить по горизонтальной линии соединения штапика окна с рамой. Для получения габаритной высоты изделия снятый размер увеличить на высоту используемого кронштейна. Кронштейн в этом случае устанавливается непосредственно над штапиком окна.

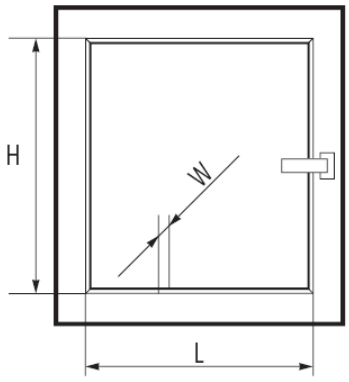

Одной из разновидностей замера высоты (H) является замер полной высоты створки. Замеренный размер является габаритной высотой изделия.

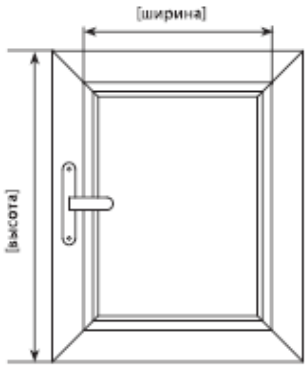

10. Установка

Порядок установки подъёмной системы «Рондо»

Крепление подъемной шторы «Рондо» осуществляется к потолку или к стене, на оконный проём или в оконный проём, при помощи специальных пластиковых кронштейнов, входящих в комплект. Перед началом установки изделия обратите внимание на состояние поверхности стены или потолка в месте предполагаемой установки. Кронштейны крепления должны быть установлены на одной оси, с соблюдением линии горизонта, а также надежно укреплены к поверхности. Необходимым условием при монтаже изделия является установка всех предусмотренных данной конструкцией кронштейнов. Невыполнение этих требований может привести к изгибу карниза и некорректной работе изделия, а в некоторых случаях к падению изделия и выхода его из строя и/или поломке деталей конструкции.

Последовательность монтажа:

- Разметить и просверлить отверстия в потолке или в стене, в зависимости от типа монтажа, для специальных кронштейнов. При этом один из кронштейнов должен быть установлен на расстоянии 10-15 см. от того края изделия, где находится механизм управления. Если кронштейнов два: второй кронштейн расположить с противоположного края изделия, на расстоянии примерно равном 1/3 длины карниза. Если кронштейнов три или более, расположить их равномерно по ширине изделия;
- В просверленные отверстия установить дюбеля и надежно закрепить кронштейны с помощью саморезов;
- Повернуть подвижную часть кронштейна, таким образом, чтобы хвостовик был направлен вниз;
- Установить профиль в кронштейны и поворотом хвостовика на 90 градусов, зафиксировать карниз;
- Проверить надежность фиксации карниза в кронштейнах.

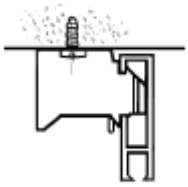

крепление в потолок

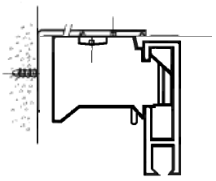

крепление к стене

Порядок установки подъёмной системы «Парма»

Крепление карниза «Парма», с установленной подъемной шторой, осуществляется к потолку или к стене, на оконный проём или в оконный проём, при помощи специальных металлических кронштейнов, входящих в комплект. Перед началом установки изделия обратите внимание на состояние поверхности стены или потолка в месте предполагаемой установки. Кронштейны крепления должны быть установлены на одной оси, с соблюдением линии горизонта, а также надежно укреплены к поверхности. Необходимым условием при монтаже изделия является установка всех предусмотренных, данной конструкцией, кронштейнов. Невыполнение этих требований может привести к изгибу карниза и некорректной работе изделия, а в некоторых случаях к падению изделия и выхода его из строя и/или поломке деталей конструкции.

Последовательность монтажа:

- Разметить и просверлить отверстия в потолке или в стене, в зависимости от типа монтажа, для специальных кронштейнов. При этом один из кронштейнов должен быть установлен на расстоянии 10-15 см. от того края изделия, где находится механизм управления. Если кронштейнов два: второй кронштейн расположить с противоположного края изделия, на расстоянии примерно равном 1/3 длины карниза. Если кронштейнов три или более, расположить их равномерно по ширине изделия;
- В просверленные отверстия установить дюбеля и надежно закрепить кронштейны с помощью саморезов;
- Повернуть подвижную часть кронштейна, таким образом, чтобы она оказался в крайнем правом положении;
- Установить изделие в кронштейны и нажатием на поворотную часть, зафиксировать карниз;
- Проверить надежность фиксации карниза в кронштейнах.

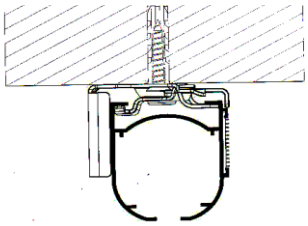

крепление к потолку

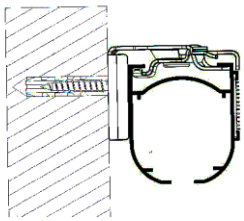

крепление к стене

11. Правила эксплуатации

Подъёмная система «Рондо», «Рондо Солар»

Поднятие или опускание шторы осуществляется с помощью шнура управления. Фиксация шторы на любой высоте производится путем отклонения шнура от себя. Отмена фиксации осуществляется отклонением шнура на себя, с одновременным небольшим натяжением вниз. Управление следует проводить плавно, без рывков, усилий, резких движений.

Подъёмная система «Парма», «Парма Солар», «Парма Дюплекс»

Поднятие или опускание шторы осуществляется с помощью цепи управления. При этом цепь управления нельзя отклонять от вертикального положения. Фиксация шторы на любой высоте достигается автоматически. Управление следует производить плавно, без рывков, усилий, резких движений.

12. Способы ухода

Как выбрать способ ухода для конкретного изделия

Способ ухода зависит от вида изделия и от свойств тканей, из которых оно изготовлено. В первую очередь надо обратить внимание на вид изделия. Если изделие не предполагает какой-либо определенный способ ухода - выбирают способ, рекомендованный для ткани, из которой оно пошито. На этикетке образца каждой ткани указаны рекомендации по уходу за этой тканью: допустимость стирки, утюжки, сушки в барабане, температурный режим. Если изделие пошито из тканей с разными способами ухода, ориентируются на наиболее щадящий из них.

Проветривание

Это самая щадящая процедура по уходу за шторами, которая позволяет надолго сохранить их свежесть. А для тканей, которые изготовитель не рекомендует стирать, она просто незаменима. Широко откройте окно в ветреный день, закройте шторы и оставьте проветриваться в течение нескольких часов. Важный момент: убедитесь, что ветер не слишком сильный и развевающимся шторам не за что зацепиться. Если есть возможность - вывешивайте шторы на открытом пространстве (как выстиранное белье). Запах пыли, который со временем появляется в ткани, исчезнет. Проветривать шторы желательно не реже, чем три-четыре раза в год.

Чистка пылесосом

Регулярное удаление пыли с изделия очень важно для того, чтобы ее частицы не въедались в волокна тканей. Поэтому регулярно очищайте шторы пылесосом с мягкой щеткой-насадкой, обращайте особое внимание на складки и бахрому. Наденьте специальную насадку. Смахните пыль щеткой с обеих сторон, двигаясь сверху вниз. Можно сделать чехол с резинкой на одном конце из тонкой ткани, чтобы надевать ее на щетку пылесоса и смягчить контакт между щетиной и тканью. При чистке штор не забывайте уделять отдельное внимание карнизам. Регулярно очищайте поверхность карниза от пыли.

Стирка

Перед стиркой шторы обязательно надо замочить в теплой воде примерно на полчаса. Для стирки используйте моющие средства для цветных тканей. Если для ткани шторы разрешена машинная стирка, выбирайте деликатный режим. Допустимая температура стирки указана на этикетке ткани. Тонкие ткани желательно стирать в специальном чехле. Важно тщательно прополоскать изделие. Это одинаково относится к ручной и машинной стирке. Остатки моющего средства могут скопиться в ткани и при воздействии с солнечными лучами приведут к выгоранию штор. Обратите внимание на рекомендации по отжиму - некоторые ткани (изделия) нельзя отжимать в барабане стиральной машине

Утюжка

При утюжке надо строго соблюдать температурный режим, рекомендованный для данной ткани. Поверхность утюга должна быть идеально ровная. Утюжить портьерную ткань лучше, когда она слегка влажная. Нельзя сильна нажимать на утюг, проводя им поверх швов, могут отпечататься припуски. Ткани из натурального льна и хлопка невозможно разгладить абсолютно без заминов - это их особенность и показатель натуральности. Такие ткани надо утюжить только во влажном состоянии. Если ткань высохла полностью, положите ее на мокрую простыню, закатайте в рулон и оставьте примерно на час, что бы она стала влажной. Еще один способ: утюжить через смоченную водой ткань. При этом замины разутюживаются лучше, чем при обычном отпаривании. Жатые ткани нельзя утюжить, чтобы не нарушить эффект «жатости». При необходимости

можно отпарить сгибы на весу. Ткани с ворсом (бархат, велюр) надо утюжить с изнаночной стороны на махровом полотенце, чтобы не приминался ворс. Вместо махрового полотенца можно использовать кусок такой же ткани, положив его лицевой стороной наверх.

Символы по способам ухода

ручная стирка, максимальная температура стирки 40^0C

максимальная температура стирки 30^0C, обычный режим

максимальная температура стирки 40^0C, обычный режим

не стирать

не отбеливать

горизонтальная сушка в расправленном состоянии

вертикальная сушка без отжима

не применять сушку в барабане

максимальная температура глажения 110^0C

глажение запрещено

максимальная температура глажения 150^0C

профессиональная мокрая чистка, мягкий режим

профессиональная сухая чистка, обычный режим

чистка запрещена

БИНАР

13. Расчёт

Римская штора на шторной ленте (мягкие складки)

- Подъёмная система «Рондо»
- Ширина 1,65 м.
- Высота 1,73 м.
- Управление слева
- Длина управления 1,0 м.
- Ткань: однотонная органза «Тина», цвет 29 (ширина рулона 2,8 м.)

Эскиз:

Определяем количество промежутков между кордами
(1,65 м. - 0,14 м.) / 0,4 м. = 3,77 = 4 (выбираем ближайшее целое число)
где:
1,65 м. - ширина римской шторы
0,14 м. = 0,07м. х 2 - два расстояния от края шторы до крайнего корда
0,4 м. – расстояние между кордами (стандартное расстояние между кордами выбирается от 0,25 м. до 0,5 м)

Определяем количество кордов: 4 + 1 = 5

Расчет расстояния между кордами: (1,65 м. - 0,14 м.) / 4 = 0,38 м.

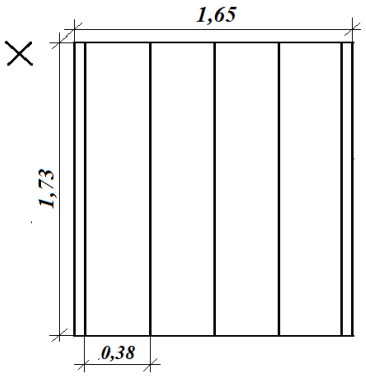

Расчет ткани и фурнитуры:

Ширина полотна шторы в крое (Ш кр.): 1,65 м. + 0,2 м. = 1,85 м. (ширина в готовом виде + припуск к ширине для «Рондо»)

Высота полотна шторы в крое (В кр.): 1,73 м. + 0,15 м. = 1,88 м. (высота в готовом виде + припуск к высоте для римской шторы на шторной ленте)

Расход шторной ленты арт.11200: (1,73 м. + 0,25 м.) х 5 = 9,9 м. (высота в готовом виде + раппорт шторной ленты арт.11200 + припуск к срезам шторной ленты) х количество кордов

Количество колечек: 5 шт. (количество колечек равно количеству кордов. Колечки пришиваются внизу римской шторы)

Раскрой ткани:

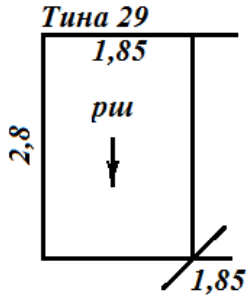

Расчет стоимости ткани и фурнитуры:

Расчет стоимости ткани: 1,85 м. х 1600 руб./п.м. = **2960** руб.
где:
1,85 м. - ширина полотна шторы в крое
1600 руб./п.м. – стоимость 1 п.м. ткани «Тина»

Расчет стоимости шторной ленты: 9,9 м. х 96 руб./п.м. = **950** руб.
где:
9,9 м. – расход шторной ленты арт.11200
96 руб./п.м. – стоимость 1 п.м. шторной ленты арт. 11200

Расчет колечек: 5 шт. х 4 руб. = **20** руб.
где:
5 шт. – расход колечек
4 руб. – стоимость одного колечка

Расчет стоимости работы:

Обработка римской шторы: 1,65 м. х 1,73 м. х 1085 руб./кв.м. = **3097** руб.
где:
1,65 м. – ширина римской шторы;
1,73 м. – высота римской шторы;
1085 руб./кв.м. – стоимость обработки римской шторы из легкой ткани.

Пришивание колечек: 5 шт. х 18 руб. = **90** руб.
где:
5 шт. – количество колечек
18 руб. – стоимость пришивания одного колечка

Расчет стоимости карнизной системы:

Стоимость подъёмной системы «Рондо»: 1,65 м. х 1595 руб. = **2632** руб.
где:
1,65 м. – ширина римской шторы;
1595 руб. – стоимость 1 п.м. подъёмной системы «Рондо»

Итого:

Стоимость изделия = **2960 + 950 + 20 + 3097 + 90 + 2632 = 9749 руб.**

Римская штора на прутах (жесткие складки)

- Подъёмная система «Парма»
- Ширина 1,6 м.
- Высота 1,7 м.
- Ширина складки 0,15 м.
- Управление справа
- Длина управления 1,2 м.
- Ткань: лен «Океано», цвет 01 (ширина рулона 2,8 м.)

Эскиз:

Определение количества складок:

Ширина секции (расстояние между прутами): 0,15 м. х 2 = 0,3 м. (желаемая ширина складки (0,15м.) х 2)

Количество секций (количество складок): 1,7 м. / 0,3м. = 5,67 = 6 (высота в готовом виде / ширину секции; полученный результат округлить до целого числа)

Если в римской шторе при высоте 1,7 м. будет 6 секций, то ширина каждой секции 1,7 м. / 6 = 0,28 м., а ширина складки при этом 0,28 / 2 = 0,14 м., т.е. немного меньше, чем было задумано.

Можно сделать 5 секций. Тогда ширина каждой секции 1,7 м. / 5 = 0,34 м., а ширина складки при этом 0,34 / 2 = 0,17 м., т.е. складки будут шире.

Выбор за дизайнером. В этом примере выбираем 6 секций.

Определение количества кордов:

(1,6 - 0,14) / 0,4 = 3,65; 3,65 = 4; 4 +1 = 5; 5 кордов (подробное описание см. «Расчет римской шторы на шторной ленте»).

Корды на эскизе шторы на прутах изображать не надо, иначе может возникнуть заблуждение относительно внешнего вида изделия. Определить количество кордов необходимо для расчета колечек и, следовательно, для расчета работы.

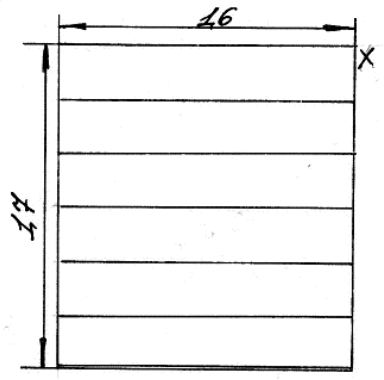

Расчет ткани и фурнитуры:

Ширина полотна шторы в крое (Ш кр.): 1,6 м. + 0,2 м. = 1,8 м. (ширина в готовом виде + припуск к ширине для системы «Парма»)

Высота полотна шторы в крое (В кр.): 1,7 м. + 0,35 м. = 2,05 м. (высота в готовом виде + припуск к высоте для римской шторы на прутах)
Количество колечек: 6 х 5 = 30 (количество секций х количество кордов)

Колечки, которые пришивают к кулиске отвеса (5 шт.), входят в стоимость карнизной системы «Парма». Поэтому в комплектации заказа надо выписать 25 колечек для римских штор, а при расчете работы учесть пришивание 30 колечек.

Количество вставок: 1,6 м. х 5 = 8,0 м. (ширина изделия х количество вставок)

Раскрой и расчет стоимости ткани:
Для римской шторы выбрана ткань лен «Океано». В этикетке этой ткани указано, что ткань дает усадку при стирке 3 % по «А» и по «В». Усадку более 1 % надо обязательно учитывать при раскрое.
Ширина рулона после усадки 2,8 м. - 3 % = 2,71 м. По высоте шторы ткани достаточно.
По ширине кроя надо прибавить 3 %.

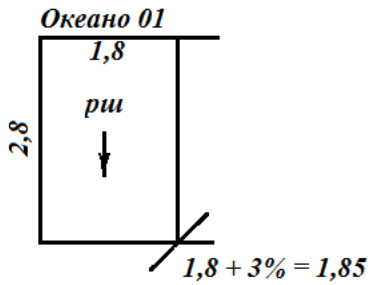

Расчет стоимости ткани: 1,85 м. х 890 руб./п.м. = **1647** руб.
где:
1,85 м. - ширина полотна шторы в крое
890 руб./п.м. – стоимость 1 п.м. ткани «Океано»

Расчет стоимости работы:
Обработка римской шторы. 1,6 м. х 1,7 м. х 830 руб./кв.м. = **2258** руб.
где:
1,6 м. – ширина римской шторы;
1,7 м. – высота римской шторы;
830 руб./кв.м. – стоимость обработки римской шторы из портьерной ткани

Пришивание колечек: 30 шт. х 18 руб. = **540** руб.

Расчет стоимости карнизной системы и фурнитуры:
Стоимость подъёмной системы «Парма»: 1,6 м. х 2808 руб. = **4493** руб.
где:
1,6 м. – ширина римской шторы;
2808 руб. – стоимость 1 п.м. подъёмной системы «Парма»

Расчет стоимости колечек: 25 шт. х 4 руб. = **100** руб.
где:

25 шт. – расход колечек
4 руб. – стоимость одного колечка

Расчет стоимости вставок «Рондо»: 8,0 м. х 38 руб. = **304** руб.
где:
8,0 м. – расход вставки «Рондо»
38 руб. – стоимость 1 п.м. вставки «Рондо» 3мм

Итого:
Стоимость изделия = **1647 + 2258 + 540 + 4493 + 100 + 304 = 9342 руб.**